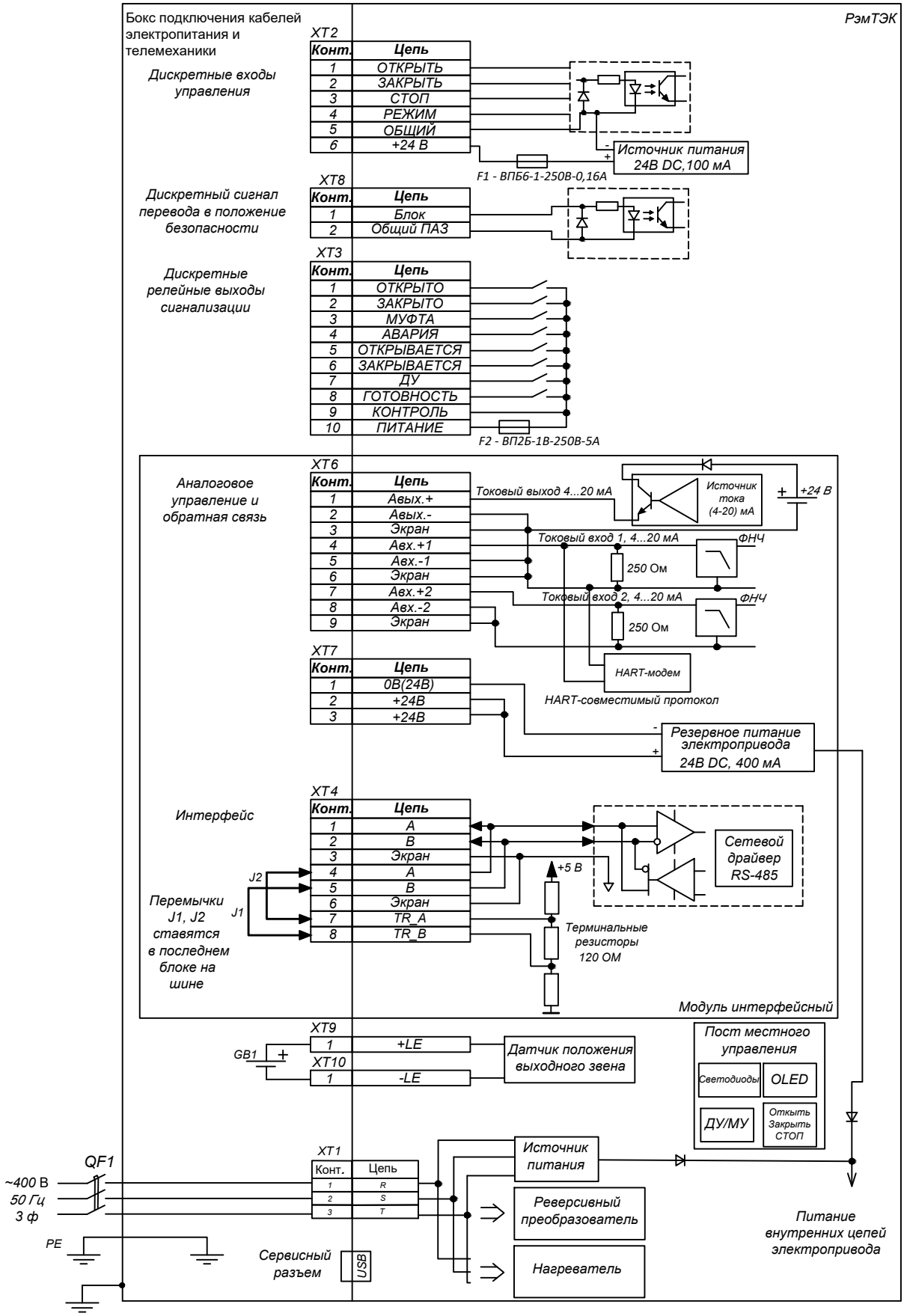

Электропривод РэмТЭК

Схема внешних подключений

Модификация "48"

Напряжение питания 400 В 3ф

ООО НПП "ТЭК"

ОФТ.18.2002.00.00.00 Э5.123