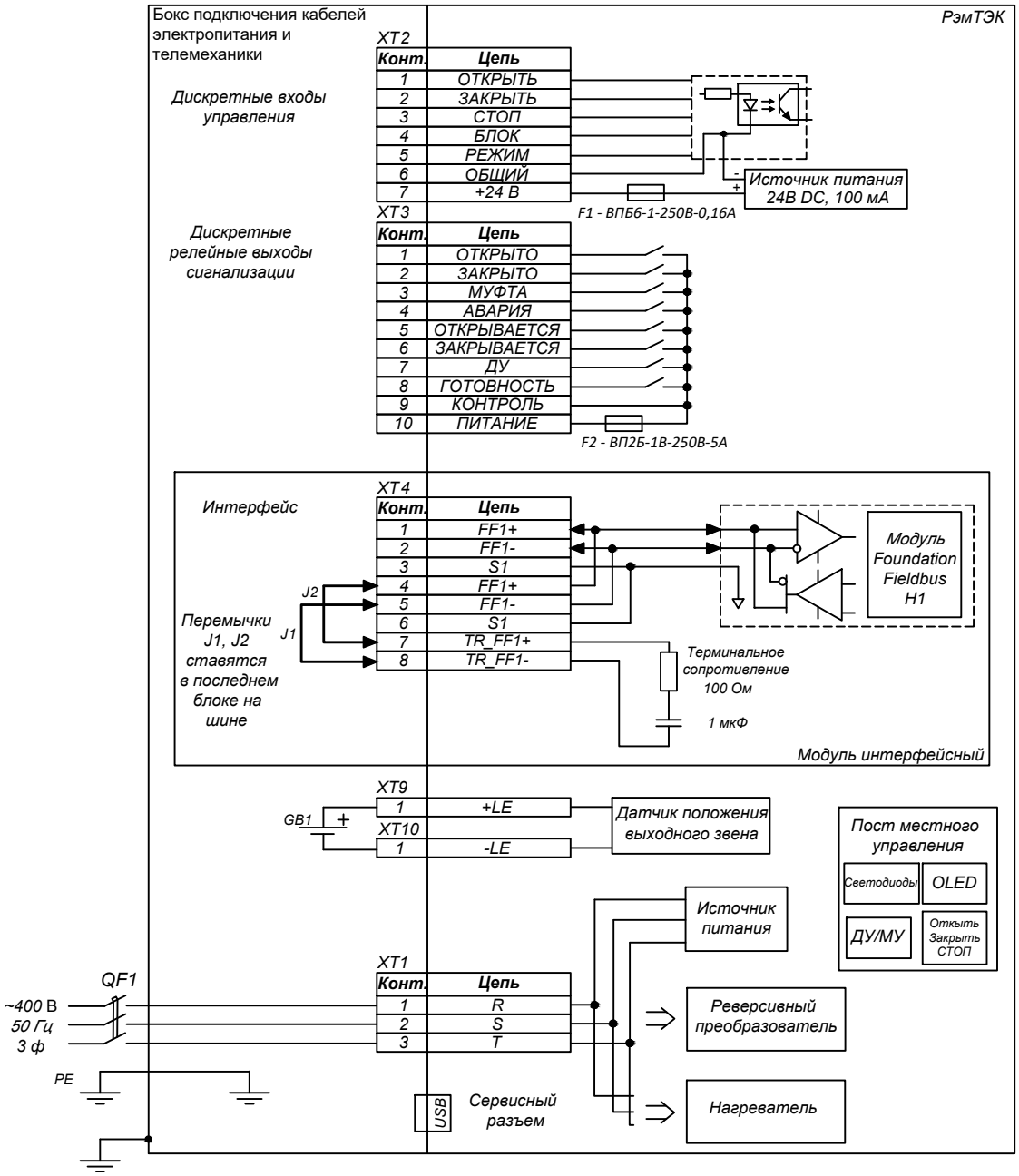

Электропривод РэмТЭК Схема внешних подключений	ООО НПП "ТЭК"
Модификация "41" Напряжение питания 400 В 3ф	

ОФТ.18.2002.00.00.00 Э5.80