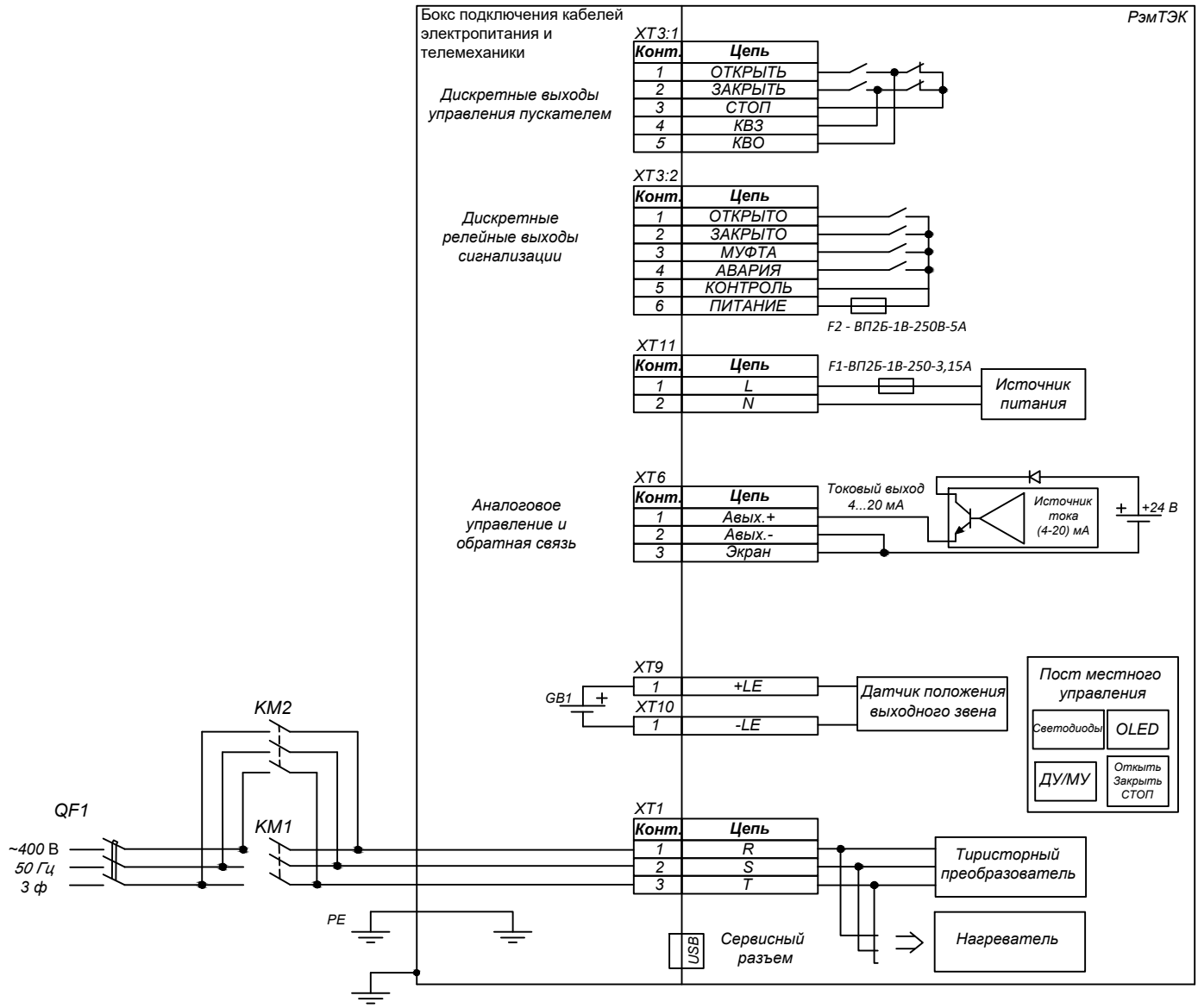

Электропривод РэмТЭК

Схема внешних подключений

Модификация "37"

Напряжение питания 230 В 1ф

ООО НПП "ТЭК"

ОФТ.18.2002.00.00.00 Э5.22