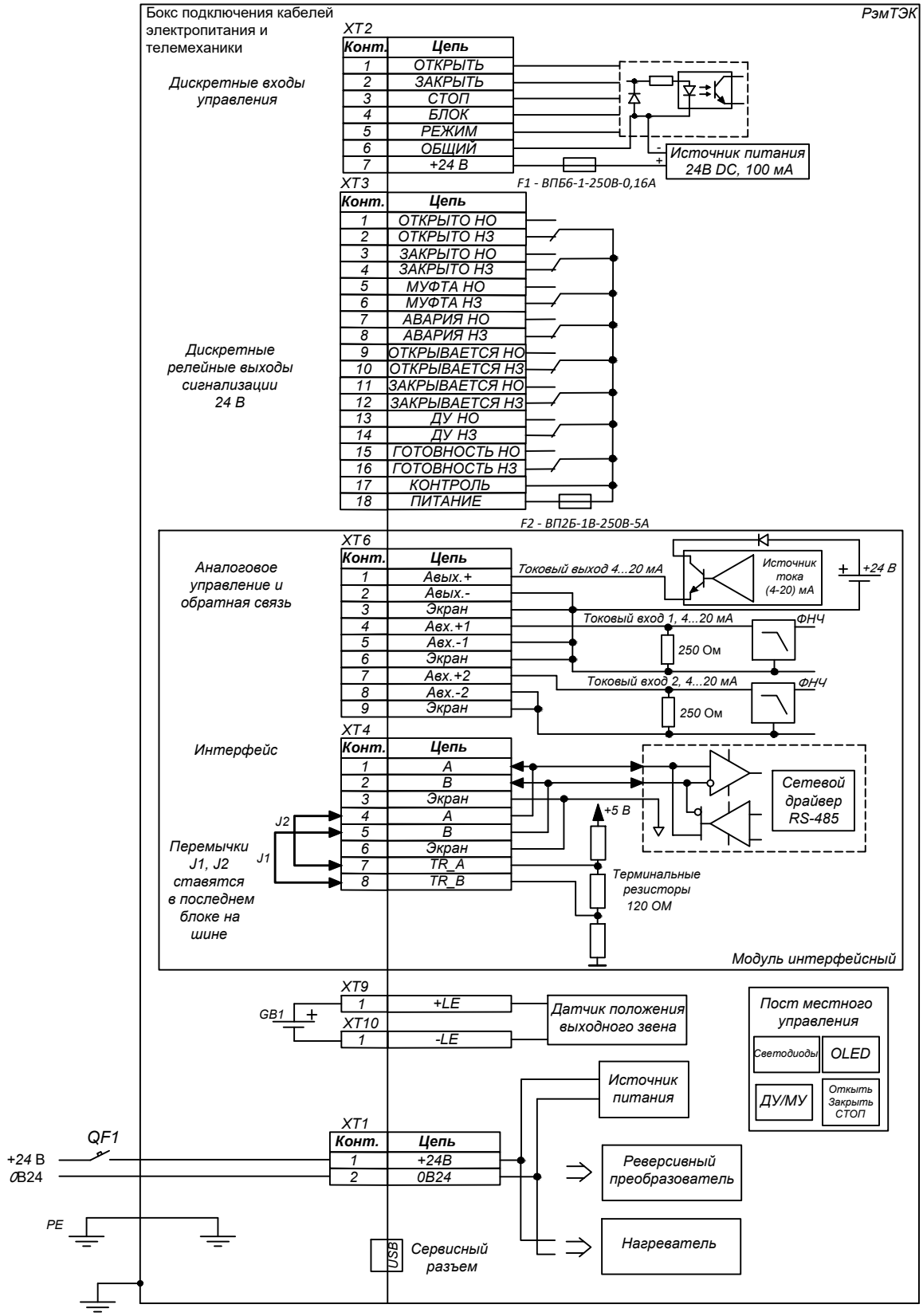

Электропривод РэмТЭК

Схема внешних подключений

Модификация "31"

Напряжение питания 24 В DC

ООО НПП "ТЭК"

ОФТ.18.2002.00.00.00 Э5.50