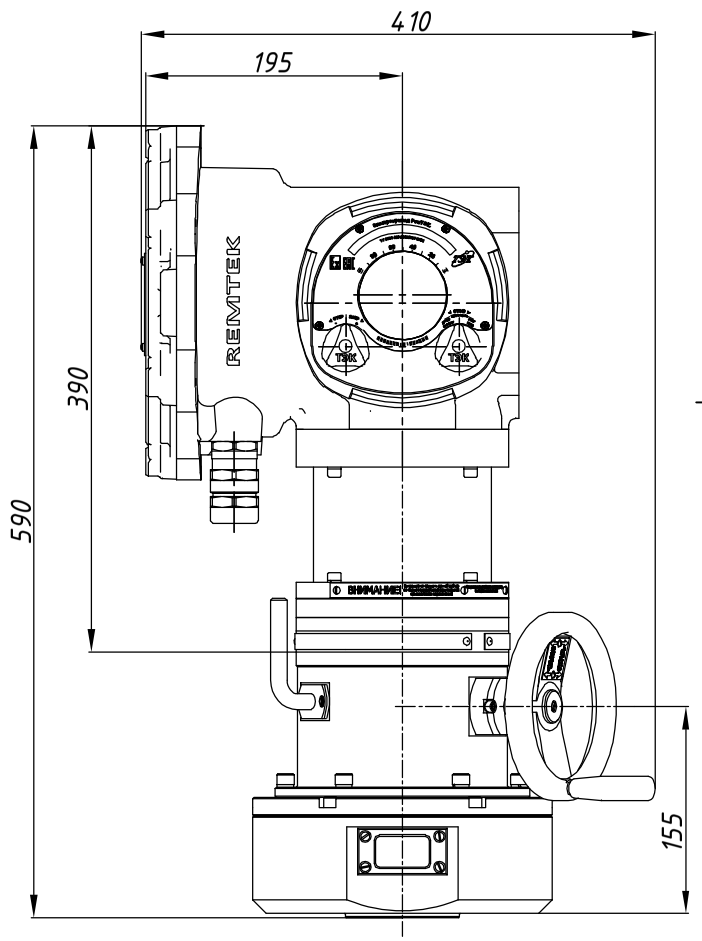

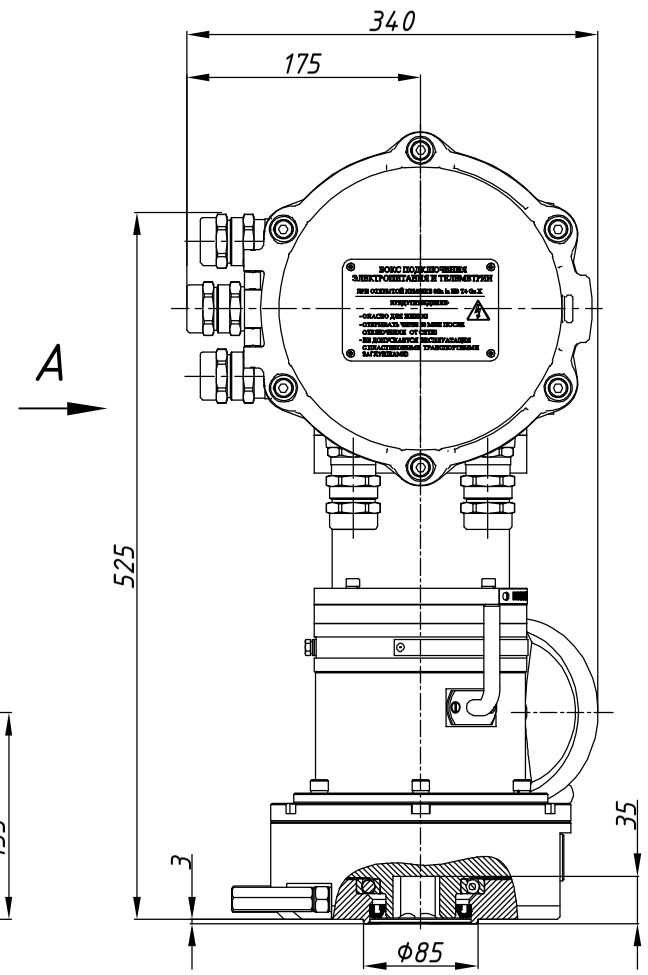

A
с открытой крышкой

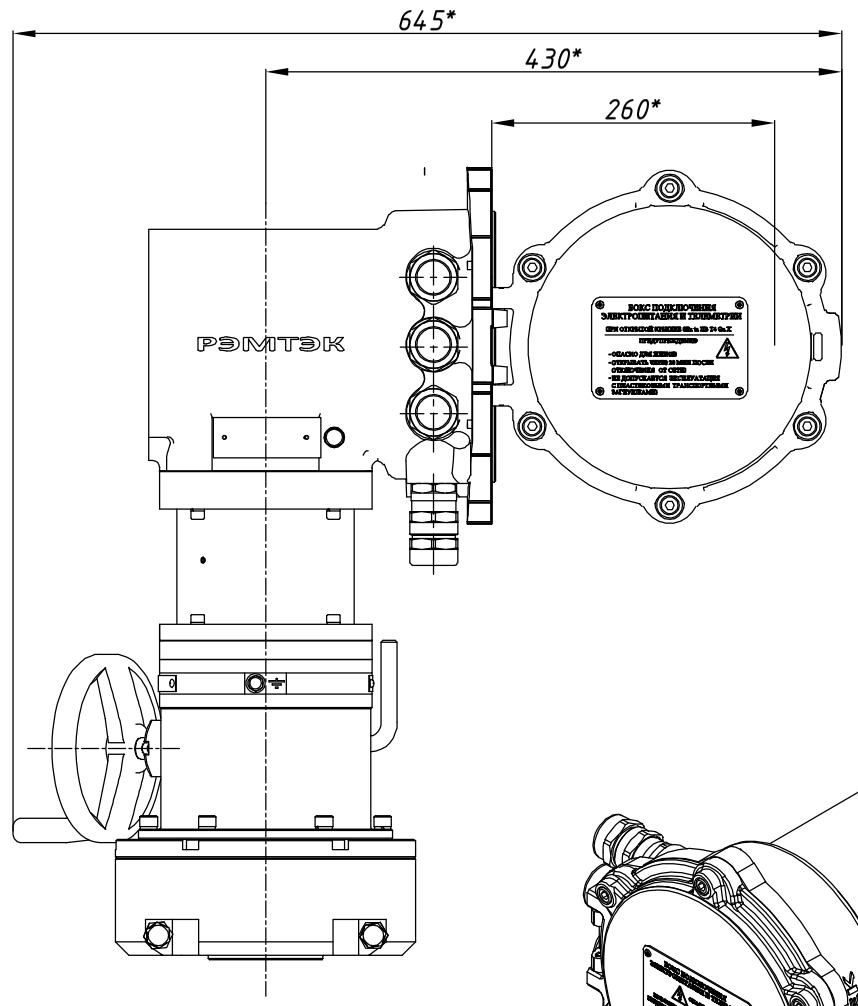

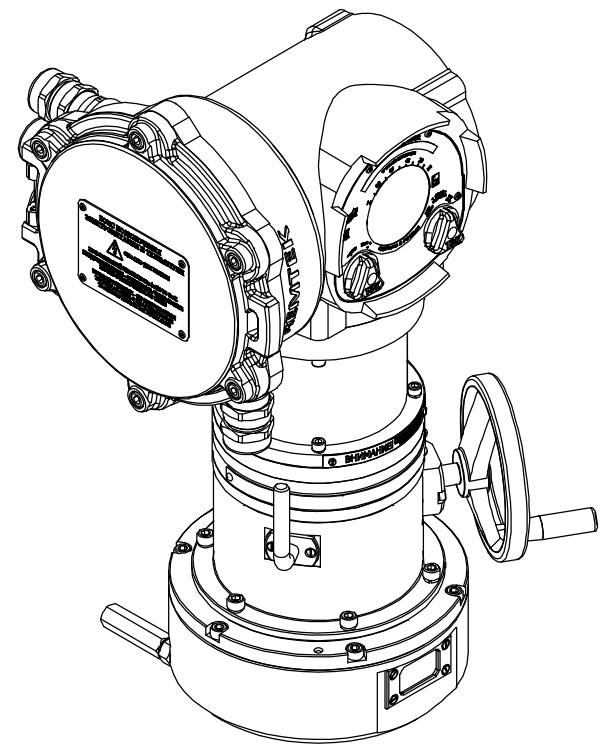

Б

Б

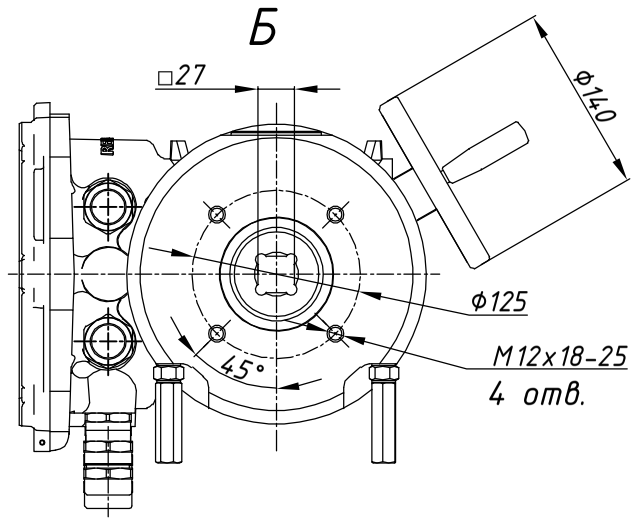

Размеры указаны в мм.
* - размеры электропривода при открытой крышке бокса подключения.
** - габаритный чертеж применим к электроприводам указанным в таблице 1.

Таблица 1

РэмТЭК.П.1000.6(9;12;18).XXX.8102/И.V.XX.3

Состав электропривода	Разраб.	Крылов	22.08.2023	ОФТ.18.3132.00.00.00 ГЧ.07.054.19.И
БМ.87	Пров.	Лугачев	22.08.2023	
ДСМ-104-2,2-1,5-2	ТЭК ООО НПП "ТЭК"			РэмТЭК.П.1000.6(9;12;18).XXX.8102/И.V.XX,2**
РЦВ-П-255-1000-F12				Переходник XXX Лист Листов
МИ-ЭД				Тип присоединения XXX 1
–				

Вер.1.2 Копировал Формат А3