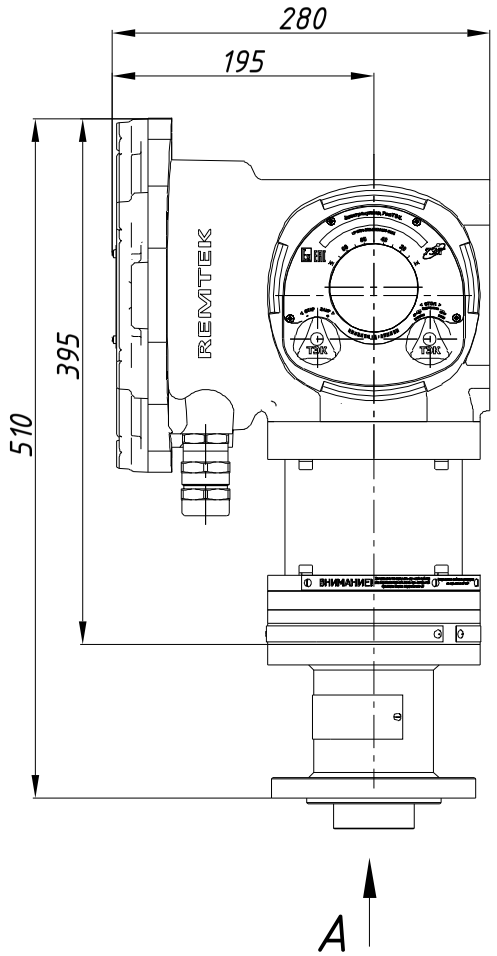

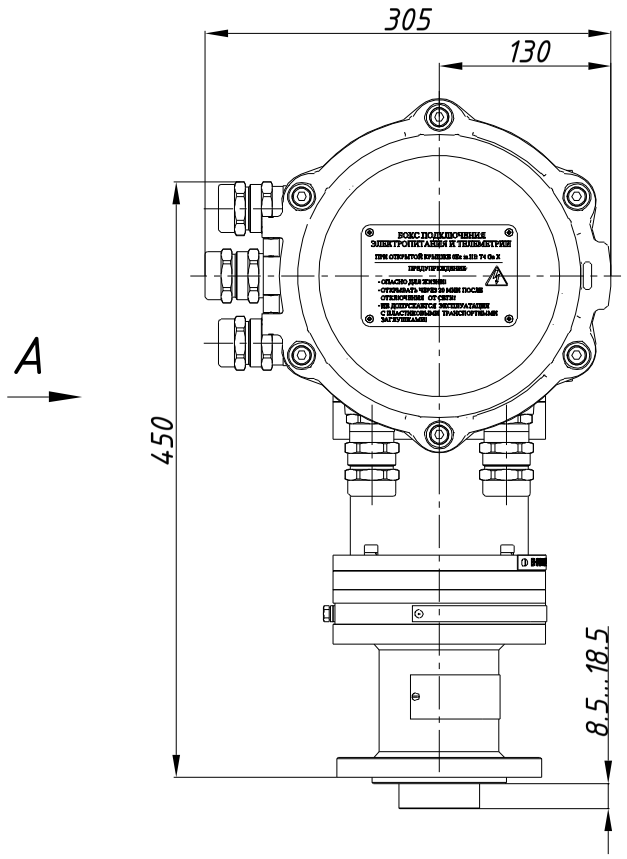

A
с открытой крышкой

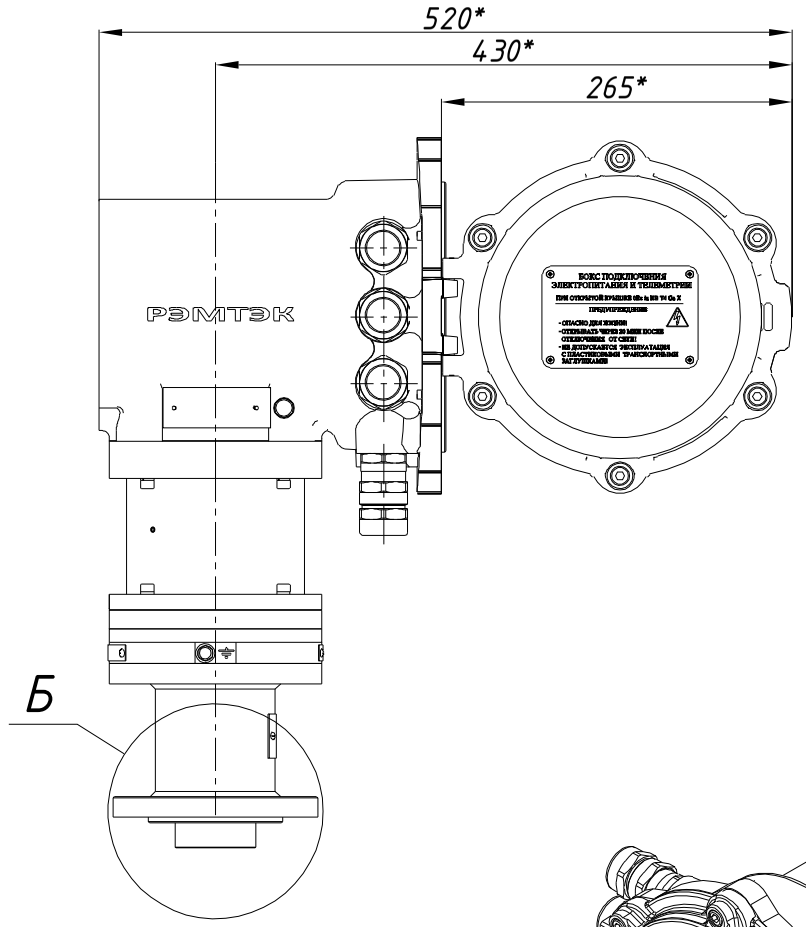

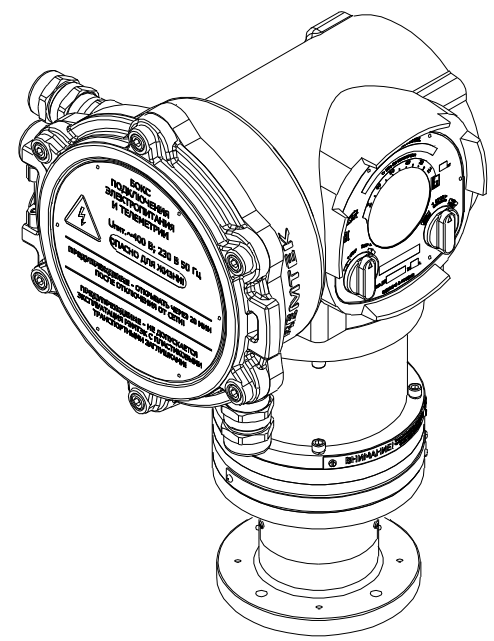

A(2:1)

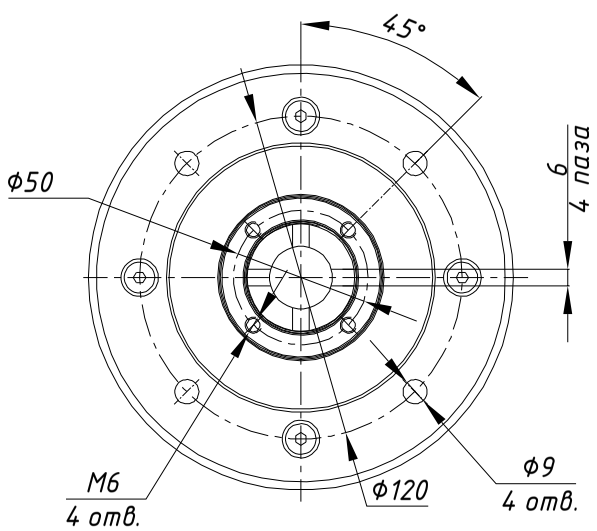

Б(2:1)

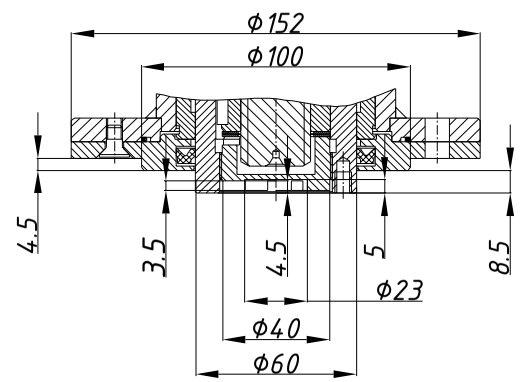

Размеры указаны в мм.
* - размеры электропривода при открытой крышке бокса подключения.
** - габаритный чертеж применим к электроприводам указанным в таблице 1.

Таблица1

РэмТЭК.Л.3500.7(4).10.8102/И.V.3

Состав электропривода	Разраб.	Крылов	20.09.2023	ОФТ.18.3132.00.00.00 ГЧ.07.021.19.И
БМ.87	Пров.	Лугачев	20.09.2023	
ДСМ-104-2,20-1,5-2	ООО НПП "ТЭК"			РэмТЭК.Л.3500.7(4).10.8102/И.V.2**
РП5-3,5-10				Переходник / XXX / Лист / Листов
МИ-ЭД				Ход / 10 / / 1
–				

Вер.1.1 Копировал Формат А3