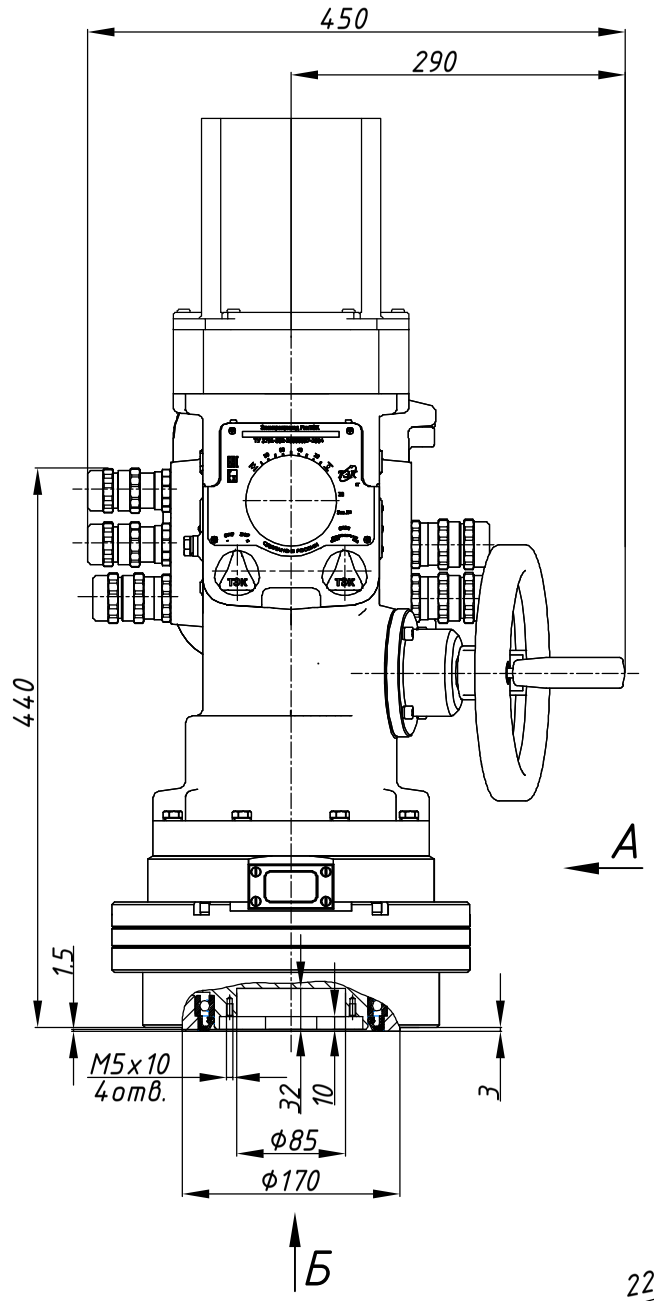

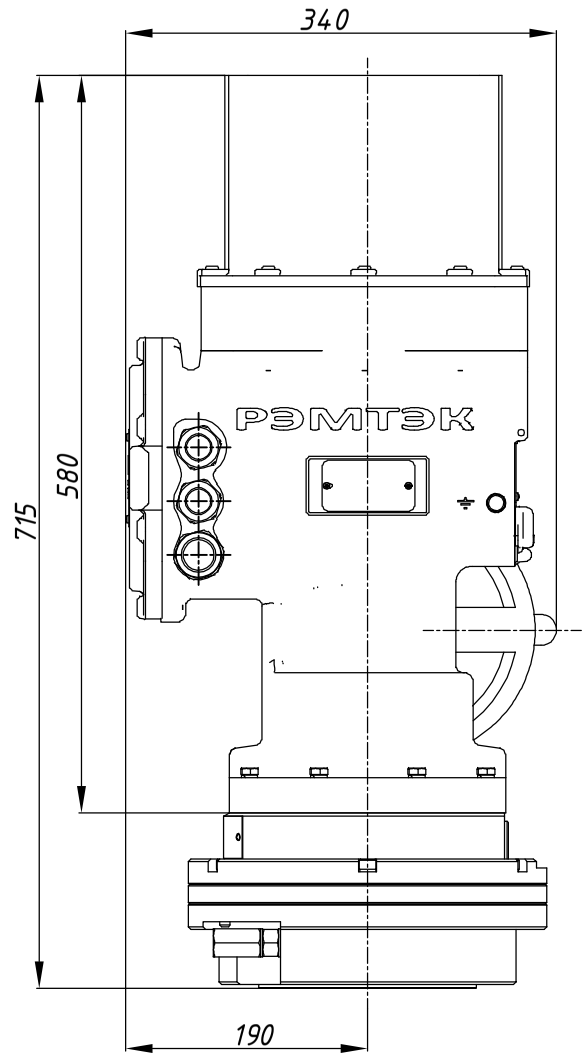

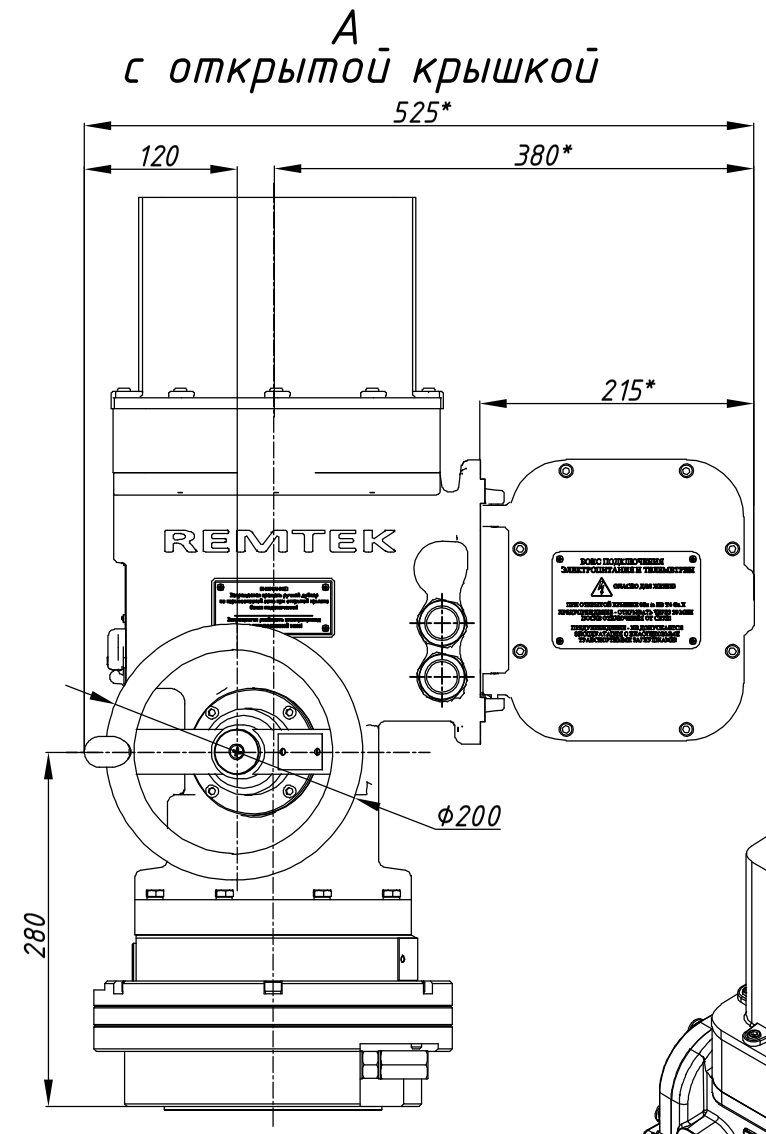

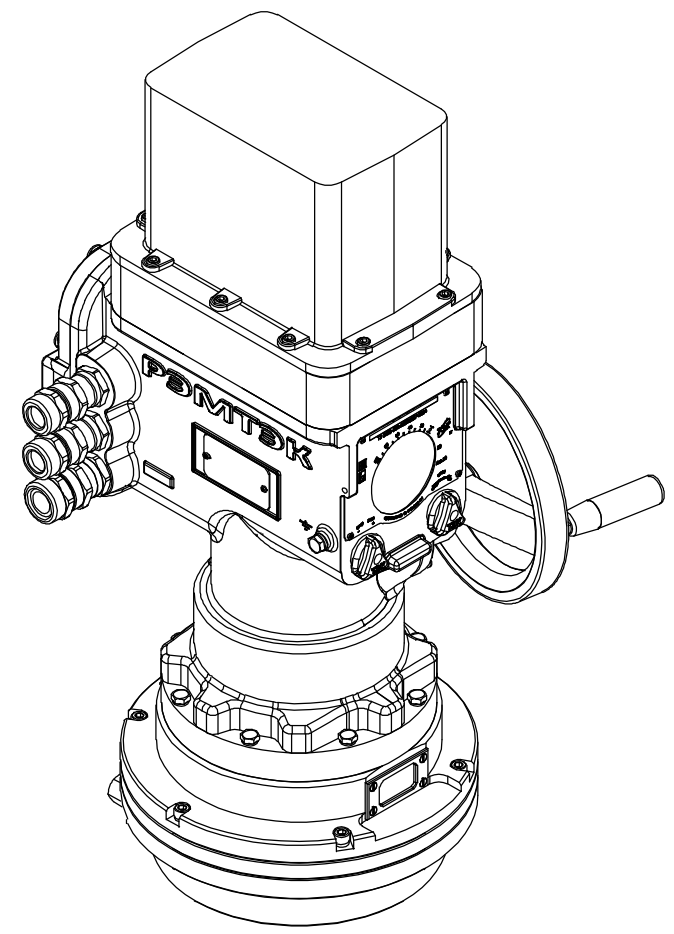

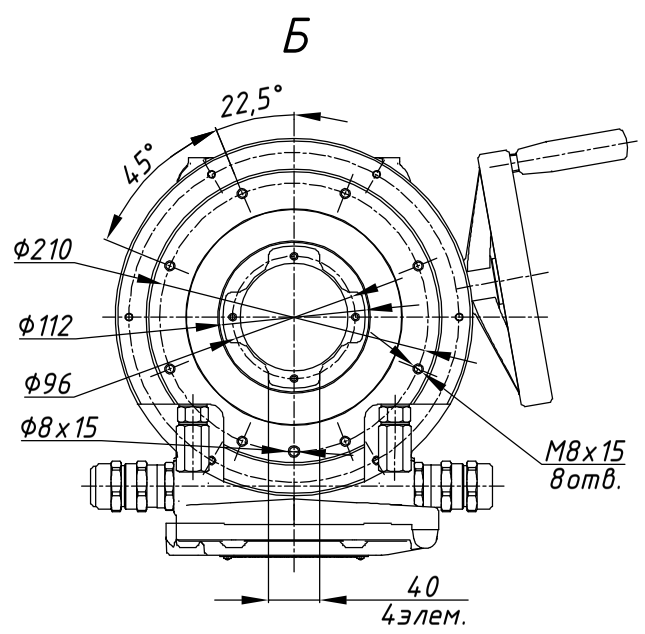

Размеры указаны в мм.

* - размеры электропривода при открытой крышке бокса подключения.

Состав электропривода	Разраб.	Крылов	31.08.2023	ОФТ.18.2448.00.00.00 ГЧ.15.091.00			
БМ.95	Пров.	Лугачев	31.08.2023				
–	ТЭК ООО НПП "ТЭК"			РэмТЭК.П.2000.6(9;12;18;24).ХХХ.9500.V.3			
СМ-П-216-2000				Переходник	ХХХ	Лист	Листов
–				Тип присоединения	ХХХ		1
–							

Вер.1.0 Копировал Формат А3