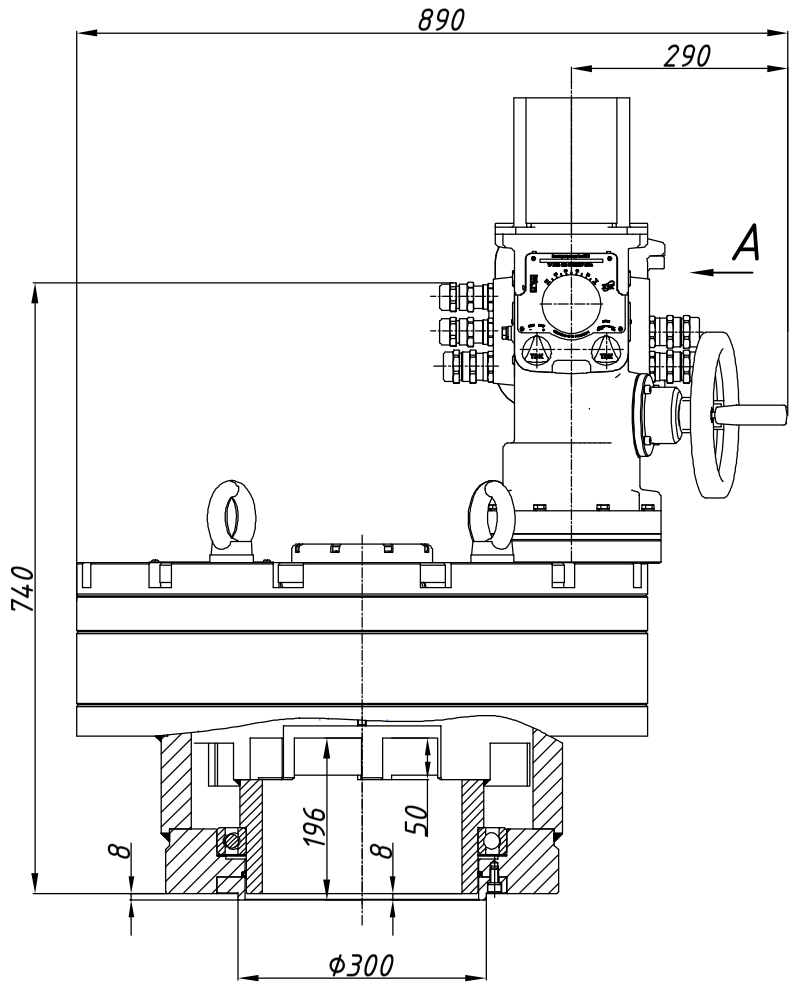

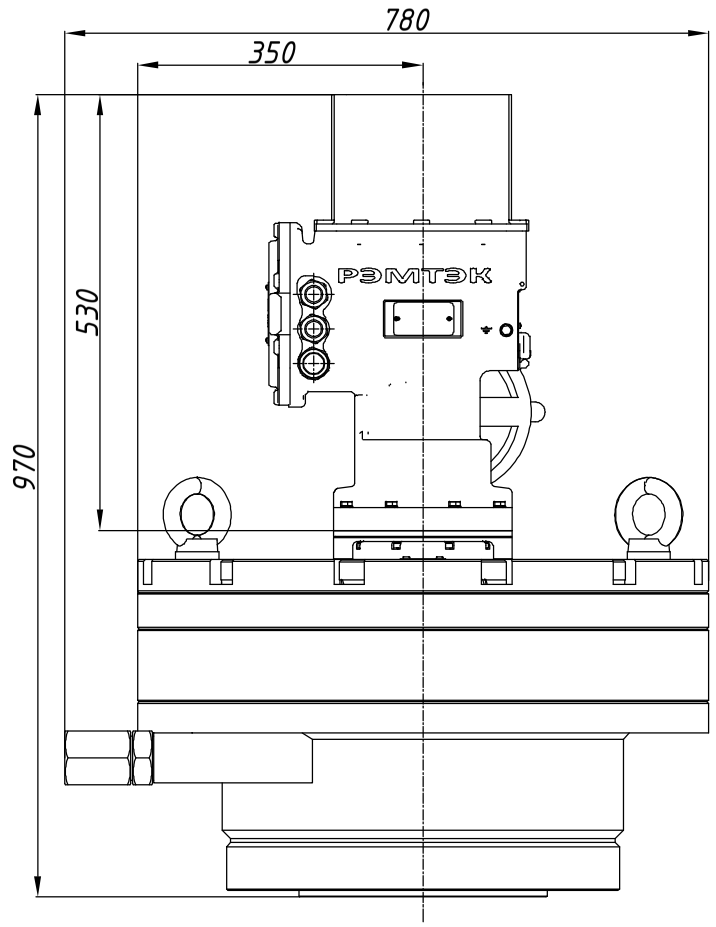

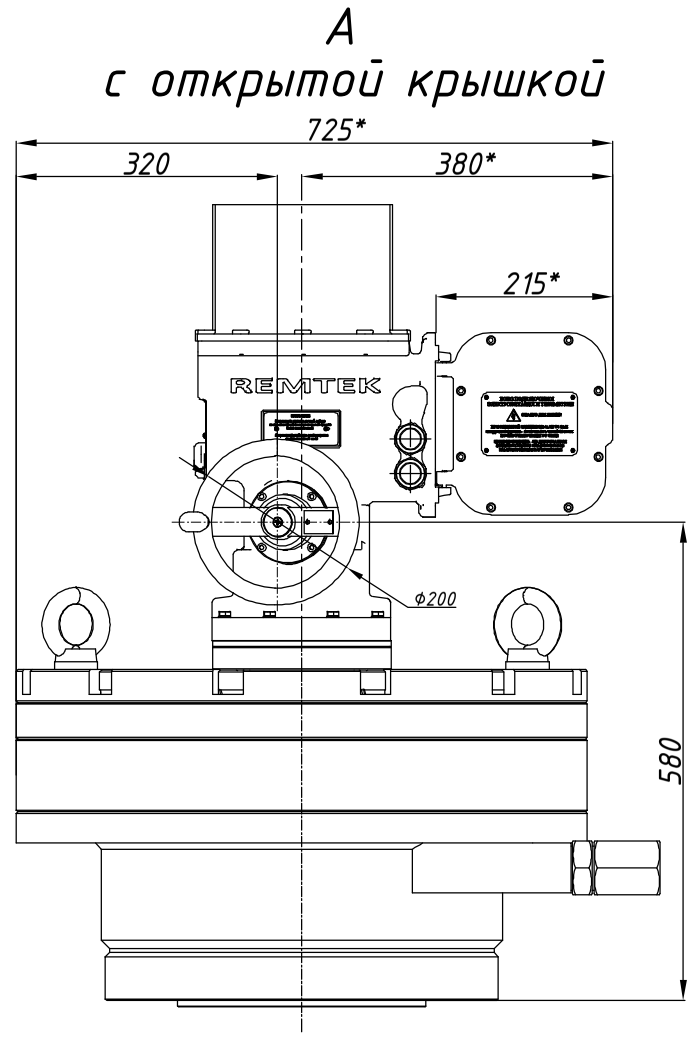

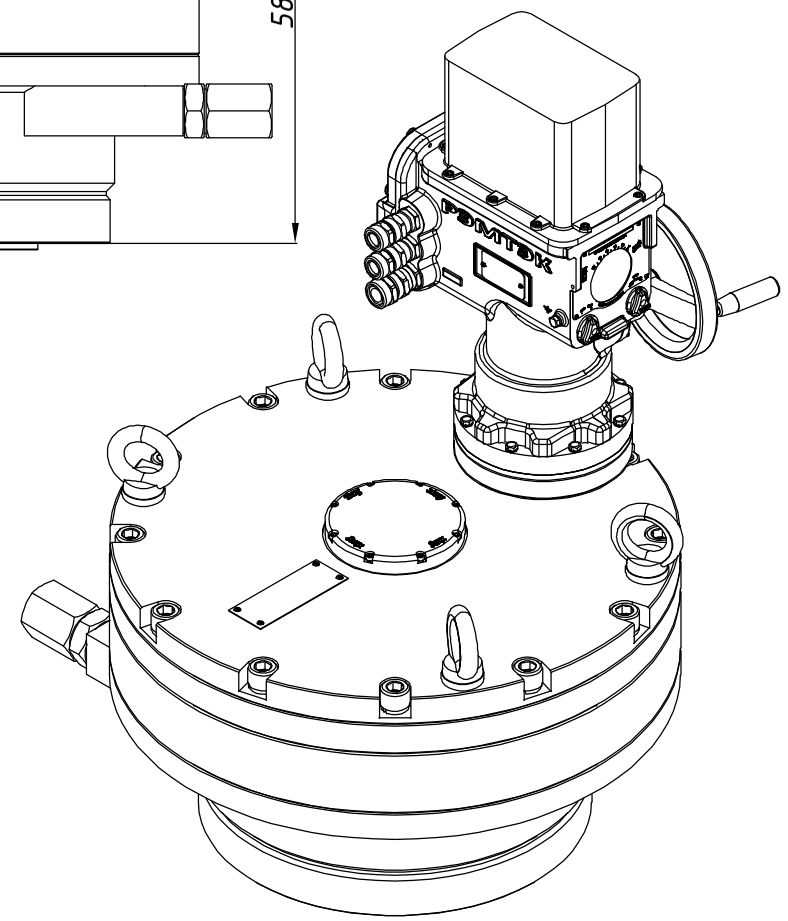

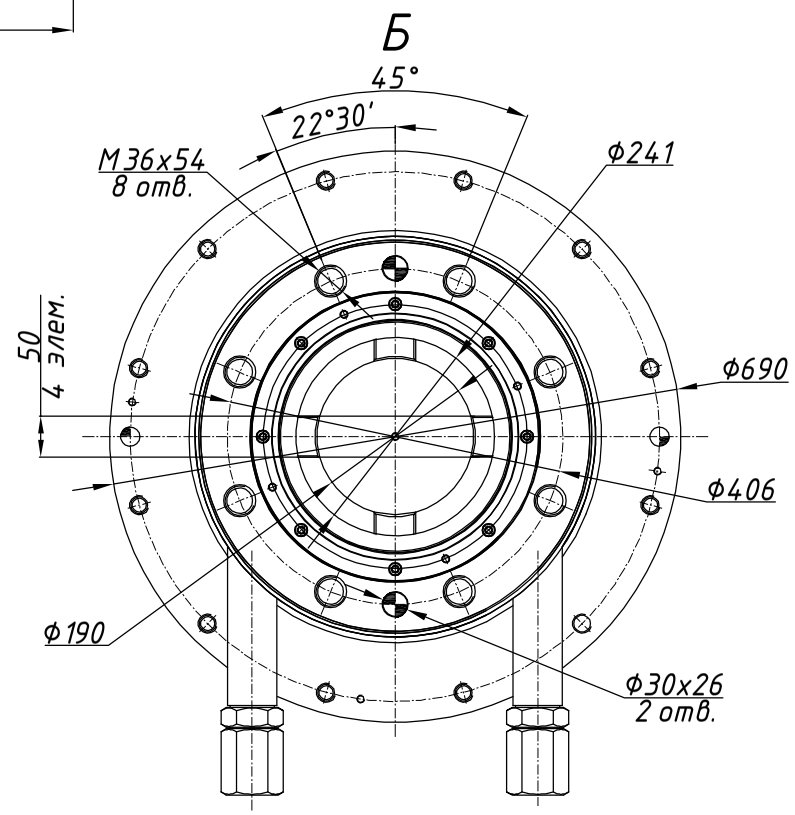

Размеры указаны в мм.

* - размеры электропривода при открытой крышке бокса подключения.

** - габаритный чертеж применим к электроприводам указанным в таблице 1.

Таблица1

РэмТЭК.П.63000.30.ХХХ.9200.V.3

Состав электропривода	Разраб.	Крылов	13.10.2023	ОФТ.18.2448.00.00.00 ГЧ.12.093.00		
БМ.92	Пров.	Лугачев	13.10.2023			
–	ТЭК ООО НПП "ТЭК"			РэмТЭК.П.48000.24(30;42).ХХХ.9200.V.3**		
СМ-П-2500-63000				Переходник	ХХХ	Лист / Листов
–				Тип присоединения	ХХХ	1
–						

Вер.1.2 Копировал Формат А3