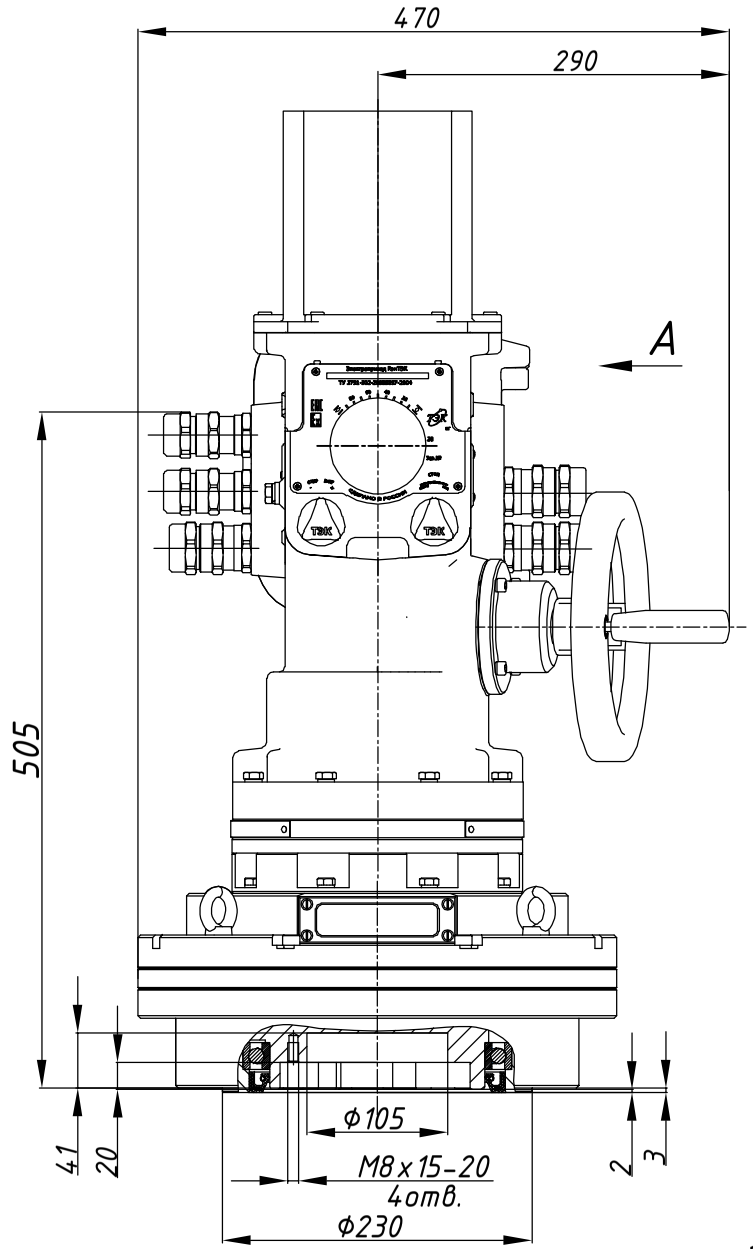

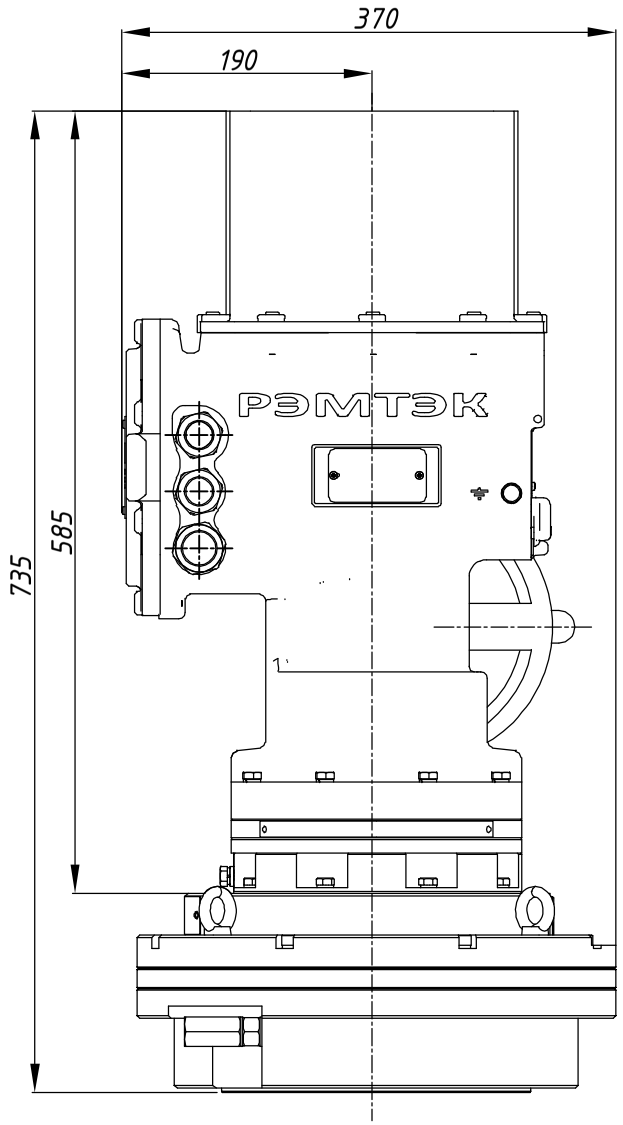

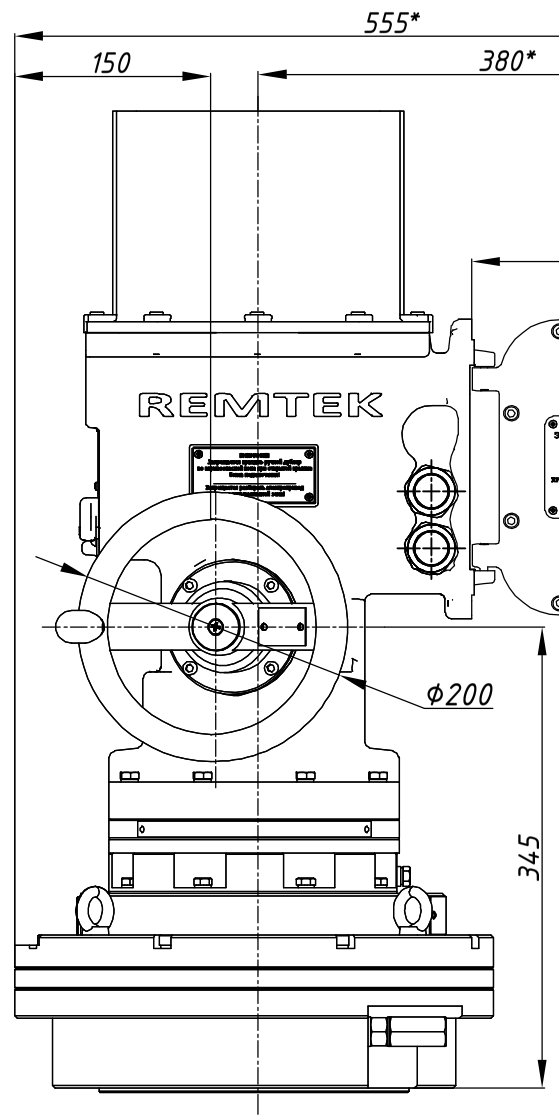

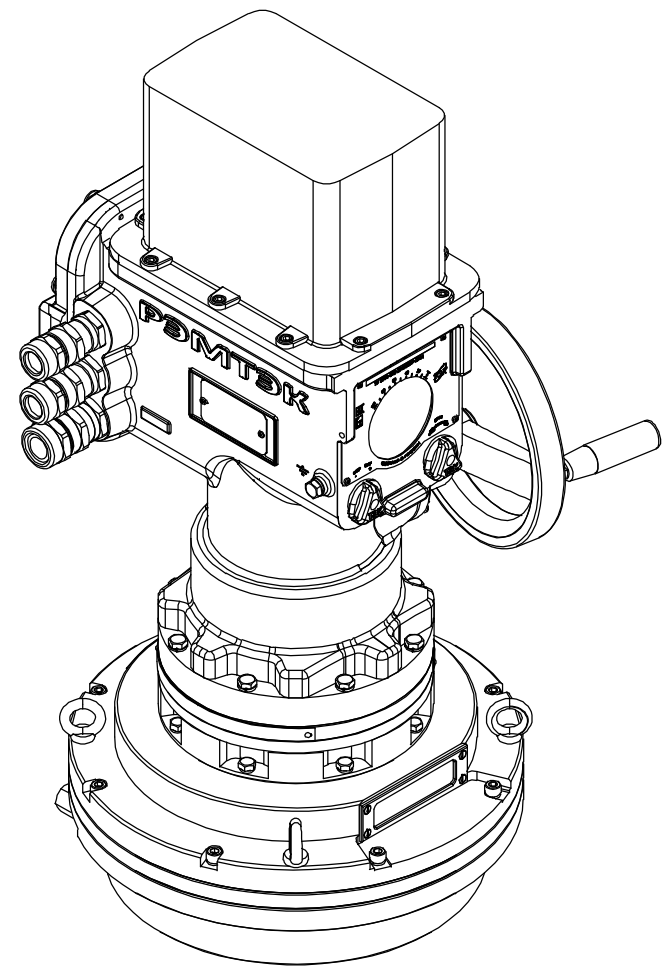

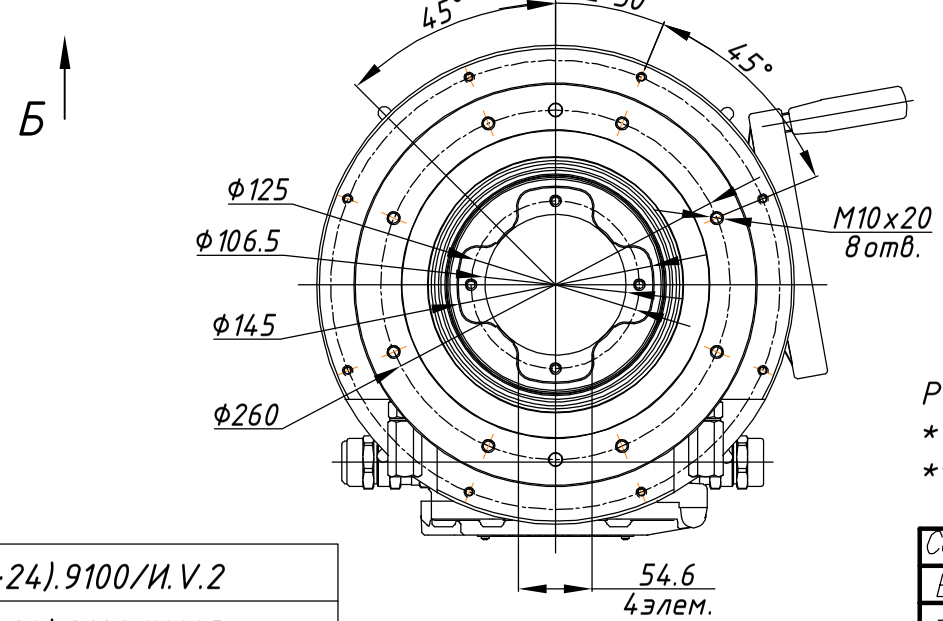

Размеры указаны в мм.

* - размеры электропривода при открытой крышке бокса подключения.

** - габаритный чертеж применим к электроприводам указанным в таблице 1.

Таблица1

РэмТЭК.П.4000.9(12;18;24).9100/И.V.2
РэмТЭК.П.4000.9(12;18;24).9100/И.V.3

Состав электропривода	Разраб.	Крылов	06.10.2023	ОФТ.18.2448.00.00.00 ГЧ.11.096.00.И			
БМ.91	Пров.	Лугачев	06.10.2023				
–	ТЭК ООО НПП "ТЭК"			РэмТЭК.П.3000.9.XXX.9100/И.V.3**			
СМ-П-432-4000				Переходник	XXX	Лист	Листов
МИ-БМ				Тип присоединения	XXX		1
–							

Вер.1.2 Копировал Формат А3