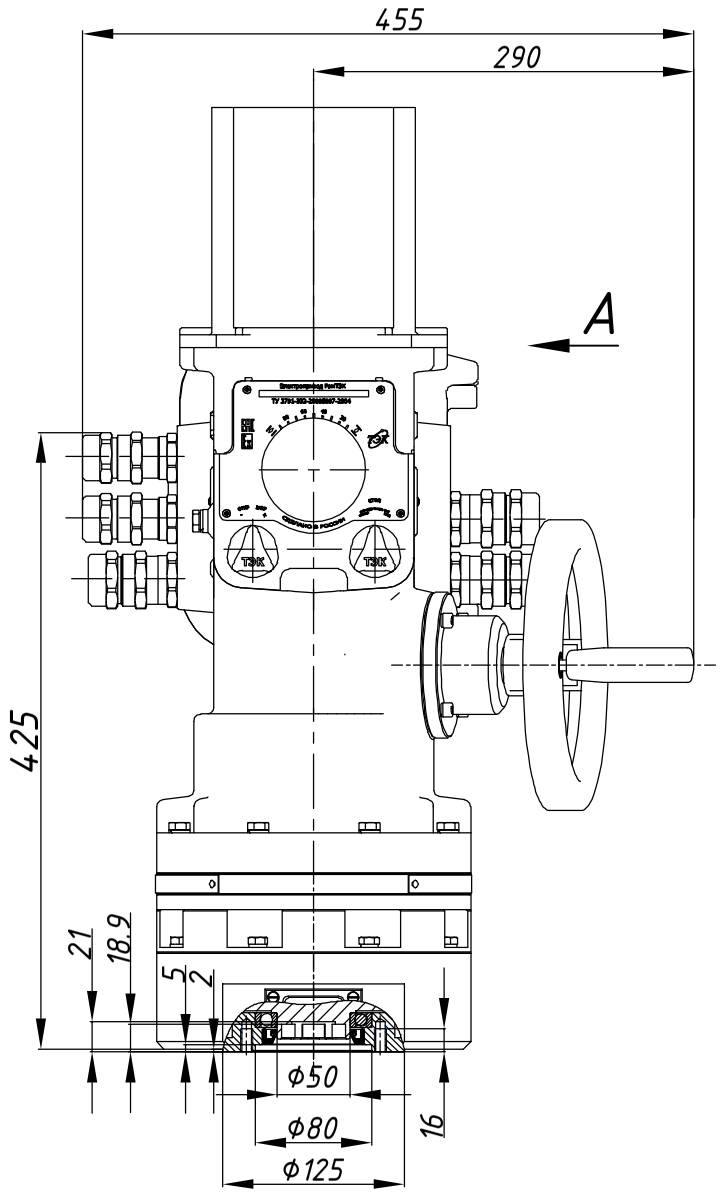

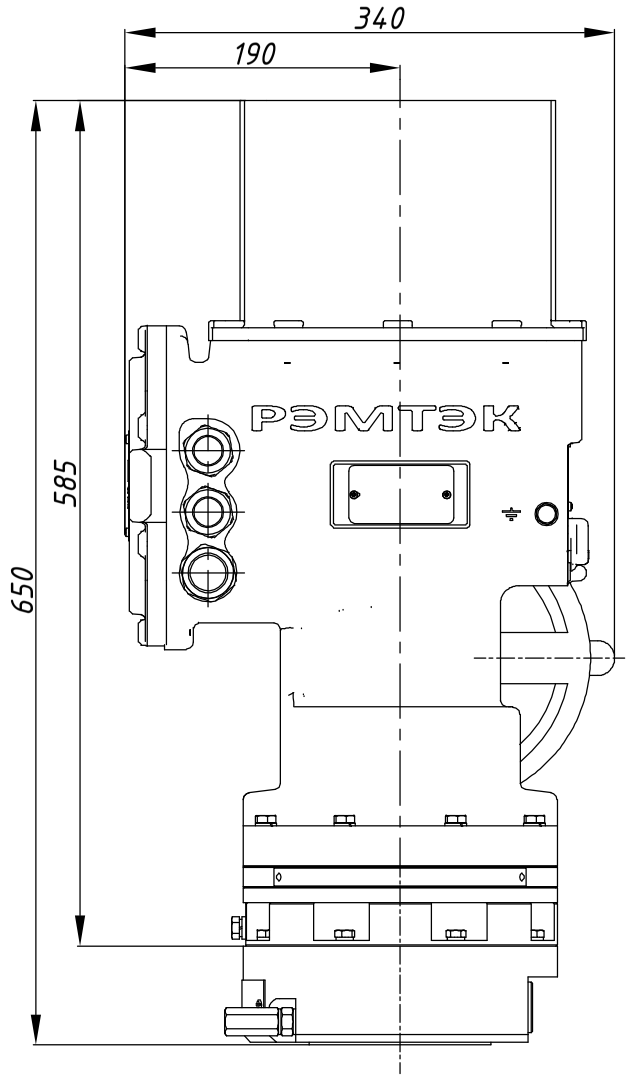

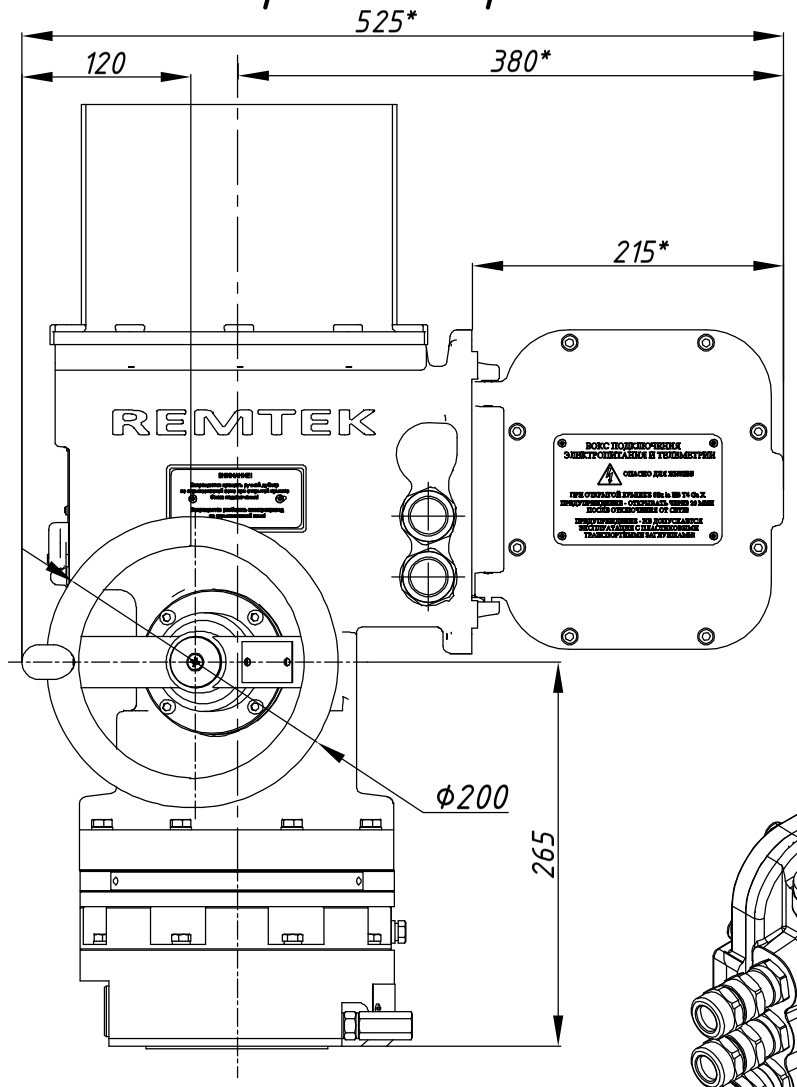

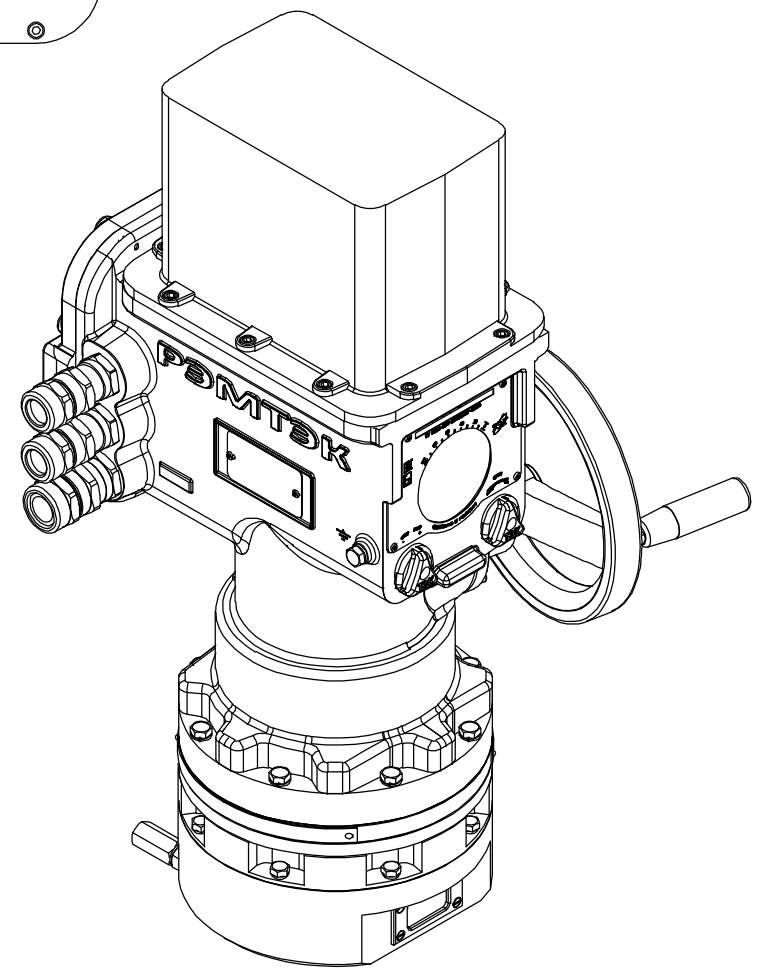

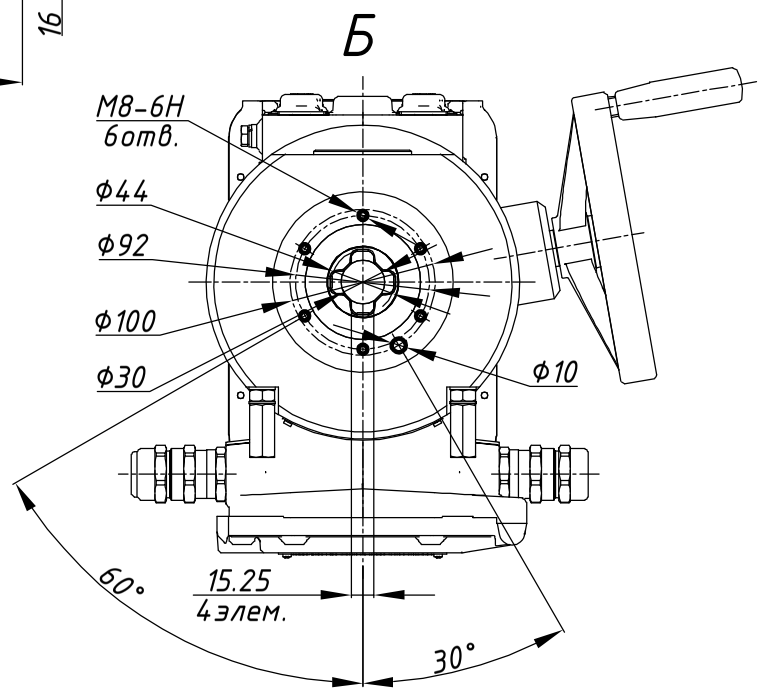

Размеры указаны в мм.

* - размеры электропривода при открытой крышке бокса подключения.

** - габаритный чертеж применим к электроприводам указанным в таблице 1.

Таблица1

РэмТЭК.П.250.6(3;9;12).ХХХ.9100/И.V.2

Состав электропривода	Разраб.	Крылов	03.10.2023	ОФТ.18.2448.00.00.00 ГЧ.11.089.00.И			
БМ.91	Пров.	Лугачев	03.10.2023				
–	ТЭК ООО НПП "ТЭК"			РэмТЭК.П.250.6(1;3;9;12).ХХХ.9100/И.V.3**			
СМ-П-17-250				Переходник	ХХХ	Лист	Листов
МИ-БМ				Тип присоединения	ХХХ		1
–							

Вер.1.2 Копировал Формат А3