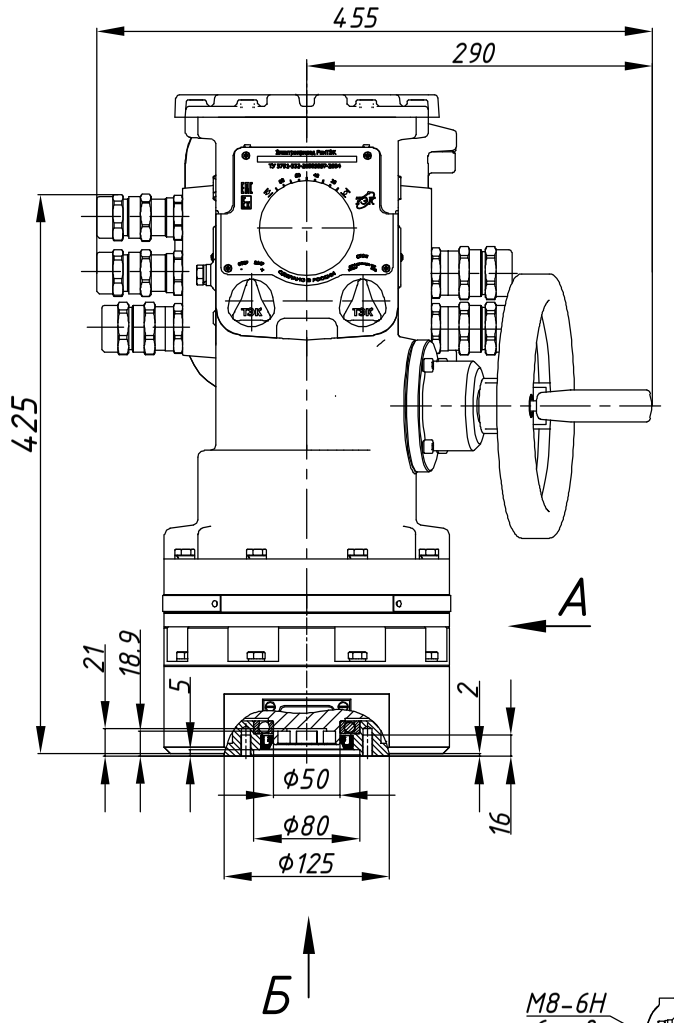

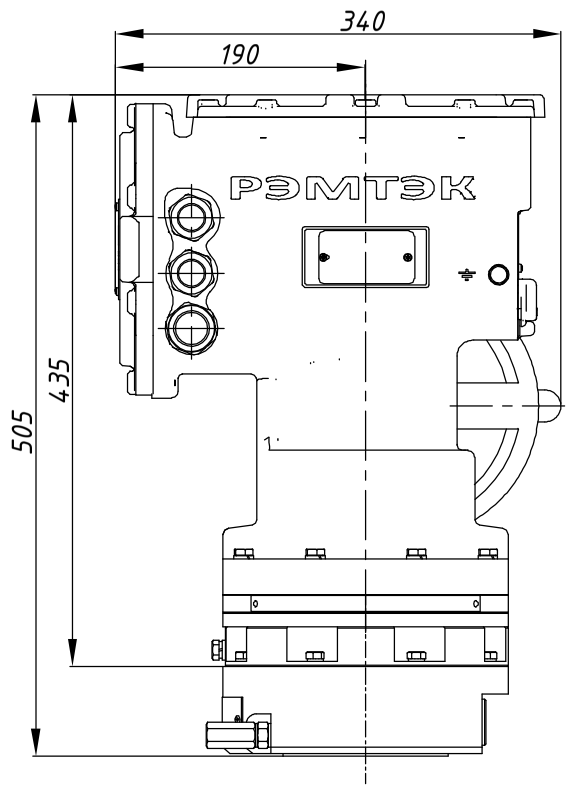

A
с открытой крышкой

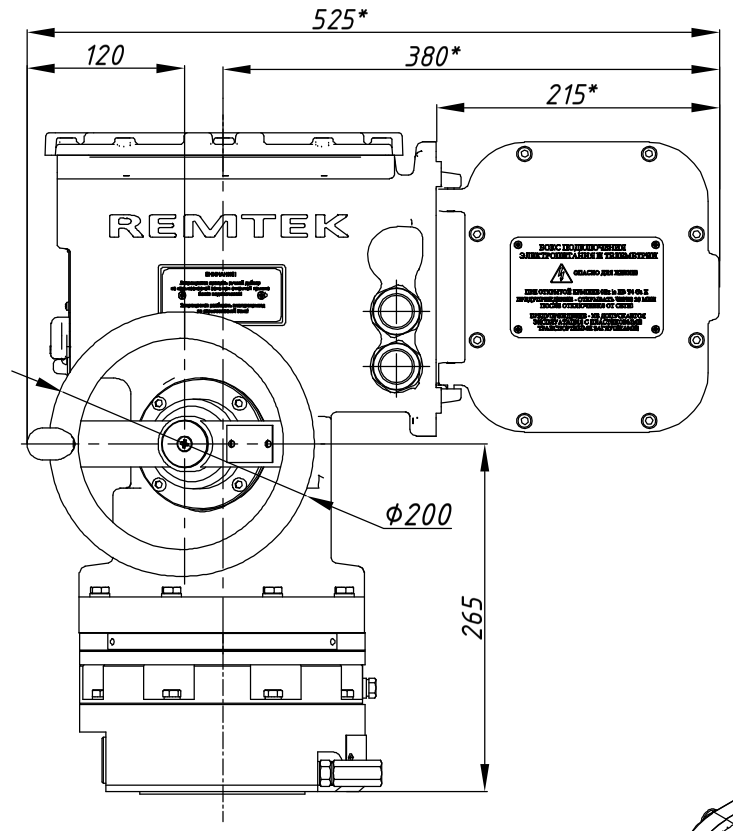

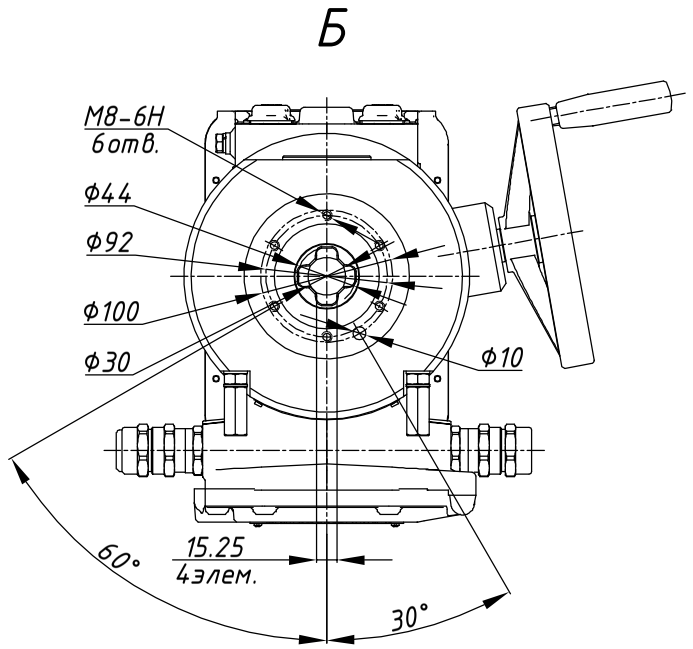

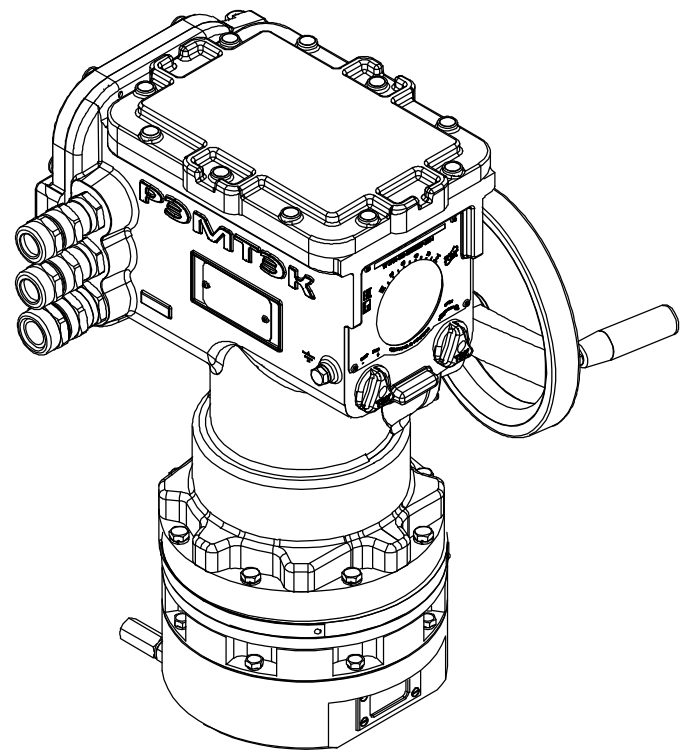

Размеры указаны в мм.

* - размеры электропривода при открытой крышке бокса подключения.

Таблица 1

РэмТЭК.П.125.6(0,2;1;3;9;12).XXX.9000.V.3
РэмТЭК.П.125.6(0,3;1;3).XXX.9000.V.2

Состав электропривода	Разраб.	Крылов	29.09.2023	ОФТ.18.2448.00.00.00 ГЧ.10.102.00.И			
БМ.90	Пров.	Лугачев	29.09.2023				
–	ТЭК ООО НПП "ТЭК"			РэмТЭК.П.125.6(0,2;1;3).XXX.9000.V.2**			
СМ-П-9-125				Переходник	XXX	Лист	Листов
МИ-БМ				Тип присоединения	XXX		1
–							

Вер.1.2 Копировал Формат А3