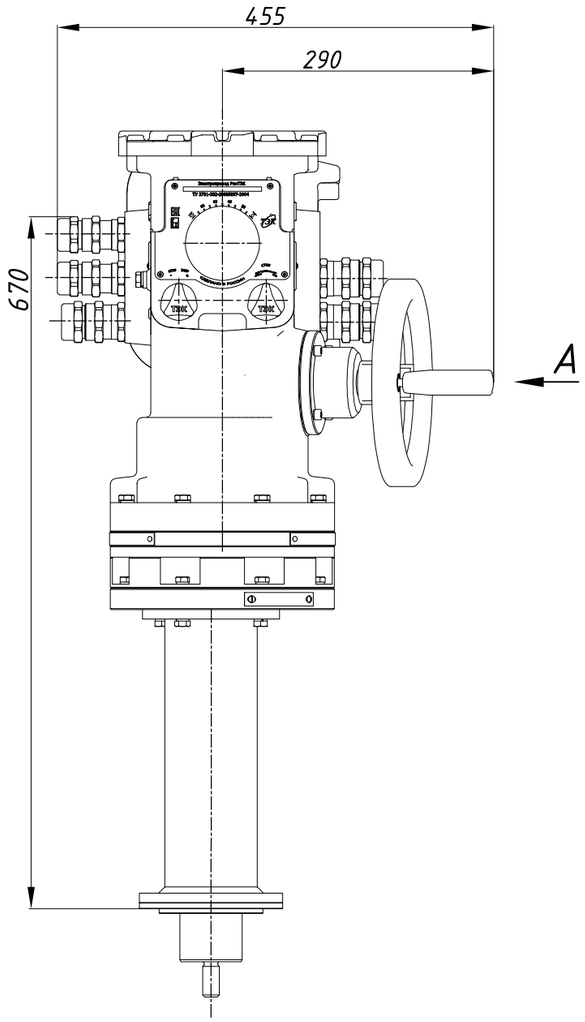

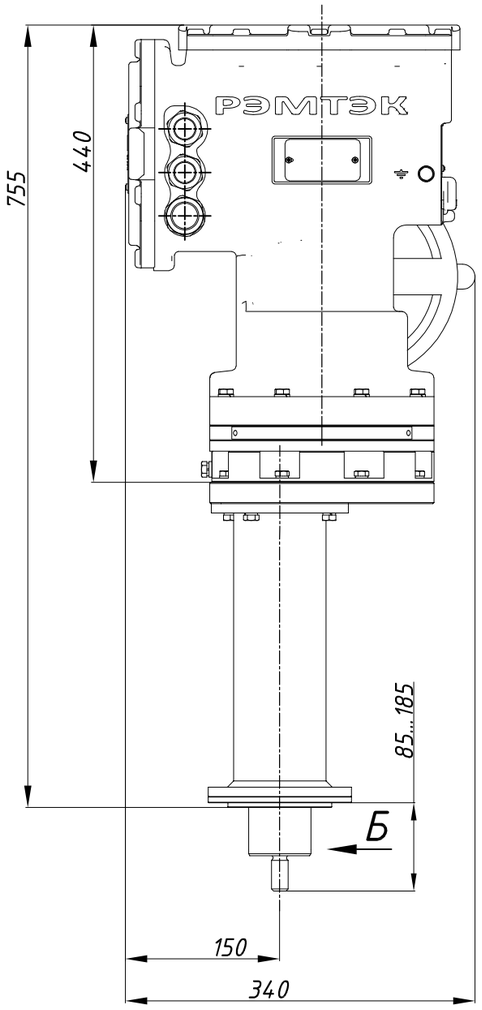

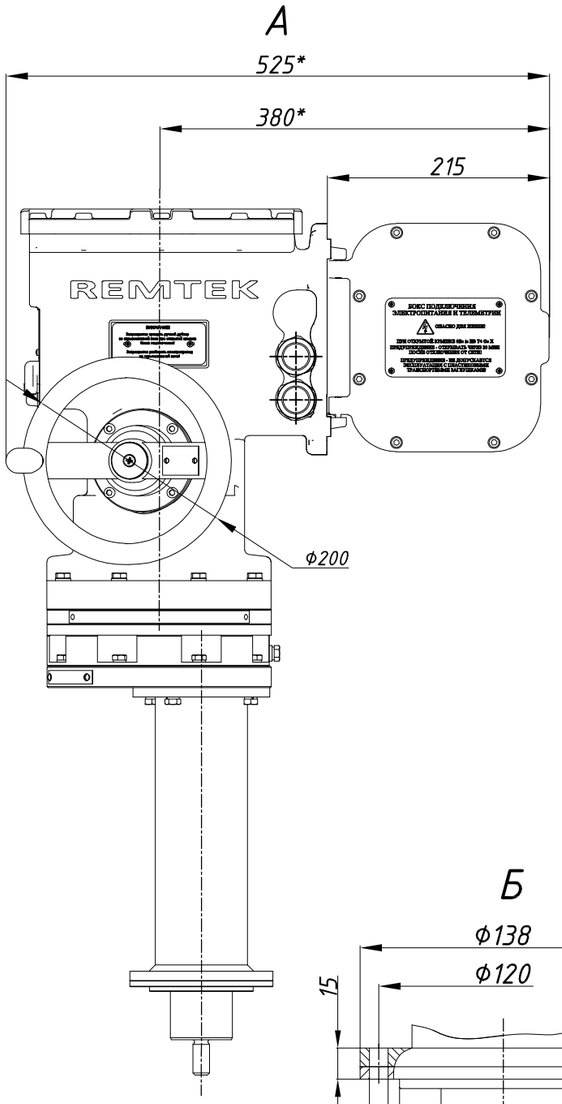

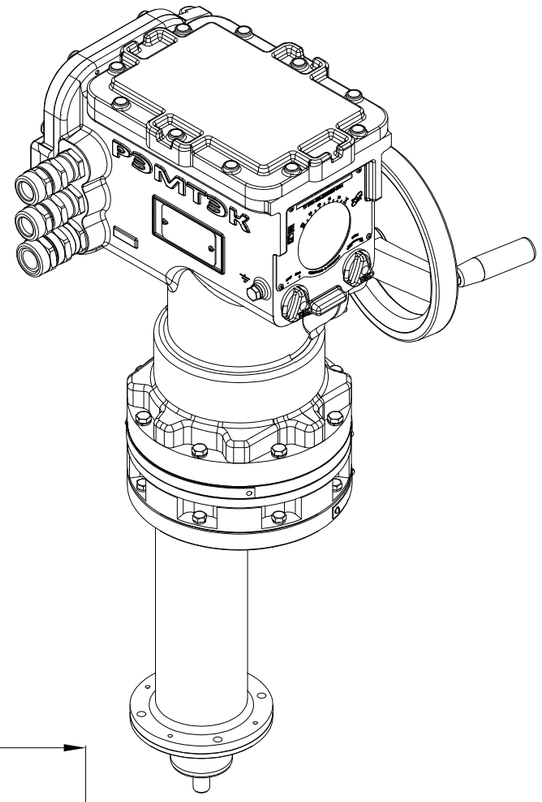

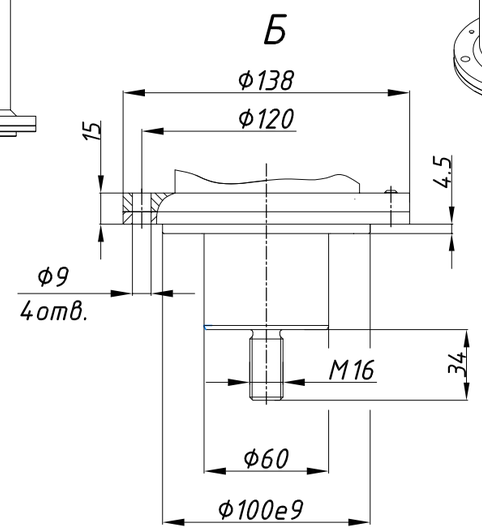

Размеры указаны в мм.

* - размеры электропривода при открытой крышке бокса подключения.

** - габаритный чертеж применим к электроприводам указанным в таблице 1.

Таблица1

РэмТЭК.Л.3500.7(15;55;110).100.9000.V.3
РэмТЭК.Л.7000.7(15;55).100.9000.V.2
РэмТЭК.Л.7000.7(15;55;110).100.9000.V.3

Состав электропривода	Разраб.	Мартемьянова	15.05.2023	ОФТ.18.2448.00.00.00 ГЧ.10.071.00.И			
БМ.90	Пров.	Лугачев	15.05.2023				
–	ООО НПП "ТЭК"			РэмТЭК.Л.3500.7(15;55).100.9000.V.2**			
СМ–Л–18–100(3)				Переходник	XXX	Лист	Листов
МИ–БМ				Ход	100		1
–							

Вер.1.2 Копировал Формат А3